MP

Pesante • Heavy • Lourd • Schwer • Pesado

540 rpm

2300 rpm

cat. 1/2

25/38/52 mm

40 mm

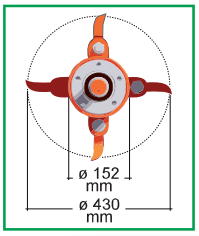

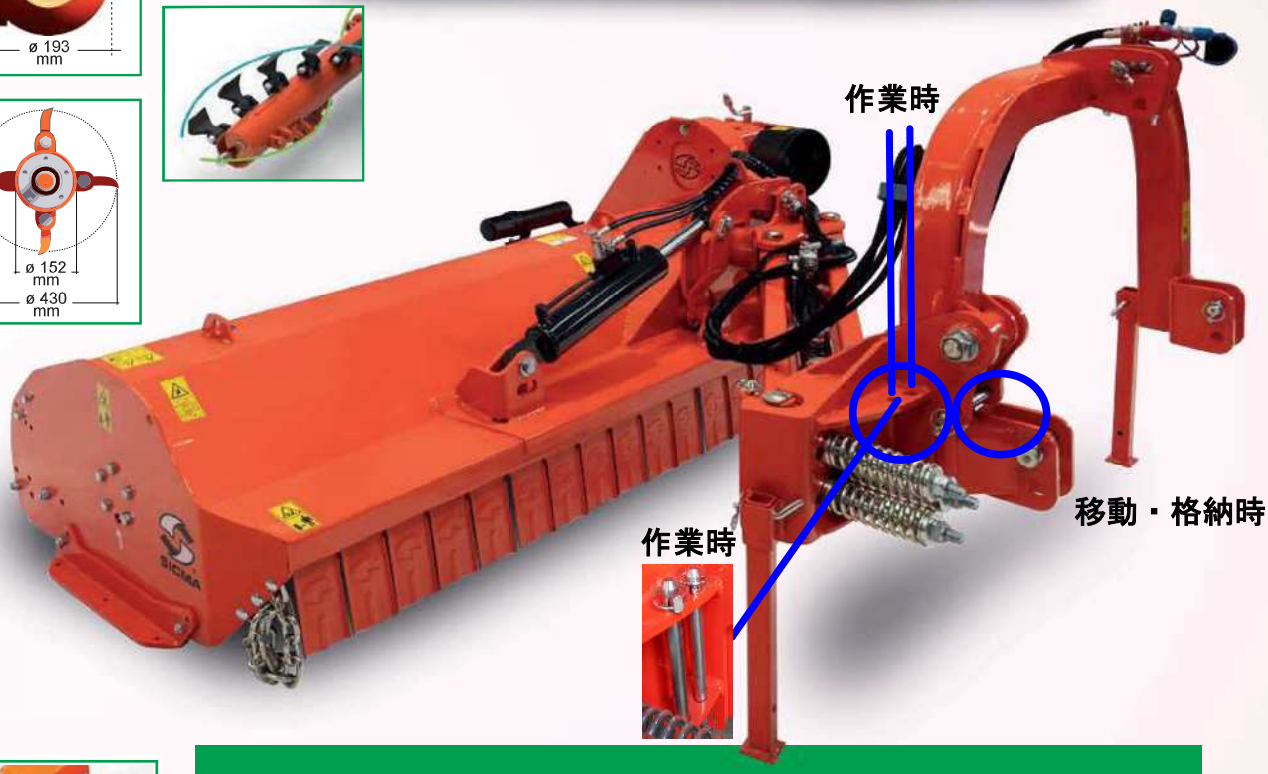

MLE

MLI

MOD	hp	mm (in)	mm (in)	kg (lbs)	nr (0,34 kg)	nr (1,45 kg)	nr
MPE 160	60 ▶ 130	1600 (62")	2050 (81")	720 (1587)	40	20	4 (XPB)
MPI 160	60 ▶ 130	1600 (62")	1759 (69")	720 (1587)	40	20	4 (XPB)
MPE 180	60 ▶ 130	1800 (71")	2250 (88")	760 (1675)	48	24	4 (XPB)
MPI 180	60 ▶ 130	1800 (71")	1950 (77")	760 (1675)	48	24	4 (XPB)
MPE 200	60 ▶ 130	2000 (79")	2450 (96")	820 (1807)	48	24	4 (XPB)
MPI 200	60 ▶ 130	2000 (79")	2150 (85")	820 (1807)	48	24	4 (XPB)
MPE 230	60 ▶ 130	2300 (90")	2750 (108")	920 (2028)	52	26	4 (XPB)
MPI 230	60 ▶ 130	2300 (90")	2450 (96")	920 (2028)	52	26	4 (XPB)

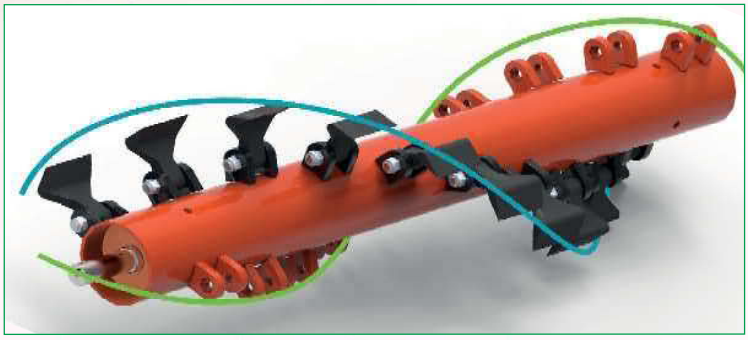

- alberone elicoidale equilibrato elettronicamente
- electronically balanced helical rotor
- rotor hélicoïdal à équilibrage électronique
- elektronisch ausbalancierte Spiralwelle
- rotor helicoidal balanceado electrónicamente

- spostamento laterale idraulico a parallelogramma
- side parallelogram hydraulic shift
- déplacement latéral hydraulique à parallélogramme
- Hydraulische Parallelepiped Seiteverschiebung
- desplazamiento lateral hidráulico a paralelogramo

- valvola di regolazione velocità inclinazione
- inclination speed control valve
- vanne de régulation à soupape de régulation vitesse d'inclinaison
- regelventil für Sturzgeschwindigkeit
- válvula de regulacióm de velocidad de inclinación

- regolazione esterna delle cinghie
- external drive belt adjustment
- régulateur externe de courroie
- aussenregler für Riemen
- regulación externa de las correas

- moltiplicatore con ruota libera integrata
- gearbox with integrated free wheel
- multiplicateur de vitesse avec roue libre intégrée
- Übersetzungsgetriebe mit integrier ter Freilauf
- multiplicador con rueda libre integrada

- protezione carter trasmissione
- protected trasmission carter
- protection du carter de transmission
- Schutz für Keilriemenantrieb
- protección transmisión carter

- coppia di slitte
- Side skids
- kit glissières
- Kufenpaar
- par de deslizadores

- protezioni frontali contro lancio di oggetti
- front protections against accidental ejection of objects
- protections antérieures contre des jets accidentels
- vorderschutz gegen zufälliges Werfen
- protecciones frontales contra el lanzamiento de objetos:

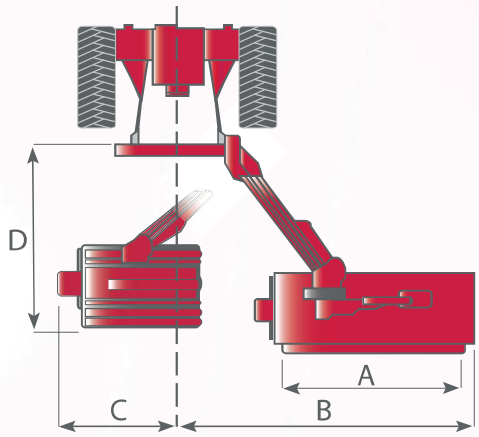

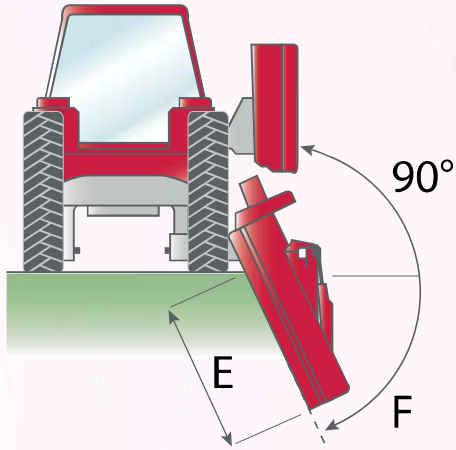

MOD.	A mm (in)	B mm (in)	C mm (in)	D mm (in)	E mm (in)	F °
MM 110	1100 (43'')	1750 (69'')	580 (23'')	1440 (57'')	750 (30'')	50
MM 125	1250 (49'')	1900 (75'')	580 (23'')	1440 (57'')	900 (35')	50
MA 120	1250 (49'')	1850 (72'')	580 (23'')	1450 (57'')	750 (30'')	50
MA 140	1410 (55'')	2010 (79'')	580 (23'')	1450 (57'')	900 (35'')	50
MLE 140	1410 (55'')	2320 (91'')	650 (26'')	1540 (61'')	1200 (47'')	55
MLI 140	1410 (55'')	2020 (80'')	650 (26'')	1540 (61'')	1050 (41'')	55
MLE 160	1560 (61'')	2470 (97'')	650 (26'')	1540 (61'')	1350 (53'')	55
MLI 160	1560 (61'')	2170 (85'')	650 (26'')	1540 (61'')	1200 (47'')	55
MPE 180	1860 (73'')	3020 (119'')	850 (34'')	1730 (68'')	1600 (63'')	60
MPI 180	1860 (73'')	2740 (108'')	850 (34'')	1730 (68'')	1250 (49'')	60
MPE 200	2010 (79'')	3170 (125'')	850 (34'')	1730 (68'')	1800 (71'')	60
MPI 200	2010 (79'')	2890 (114'')	850 (34'')	1730 (68'')	1400 (55'')	60
MPE 230	2310 (91'')	3470 (137'')	850 (34'')	1730 (68'')	2100 (83'')	60
MPI 230	2310 (91'')	3190 (126'')	850 (34'')	1730 (68'')	1700 (67'')	60